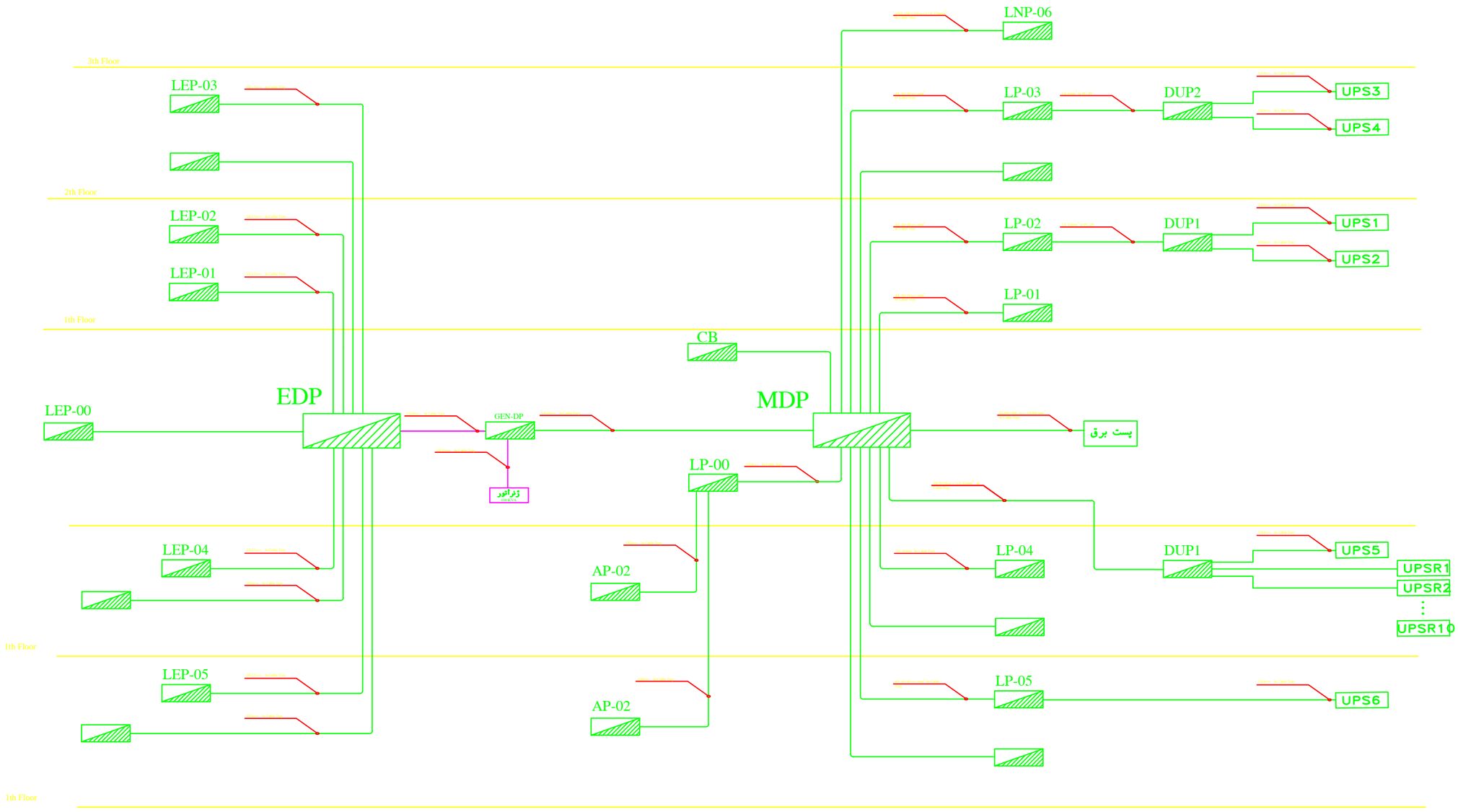

رایزردیاگرام تابلوها

رایزر دیاگرام توزیع برق